Rangement Locker

1. Top - mélaminé 28 mm, chants ABS
2. Corps - mélaminé 18 mm, chants ABS
3. Façade - plateau mélaminé 18 mm + stratifié HPL
4. Dimensions intérieures du casier - L364 x P388 x H373 mm
5. Cloison verticale centrale - mélaminé 18 mm, chants ABS
6. Fente pour documents papier - 13 mm
7. Serrure 1 point - clé OPTION AVEC PLUS-VALUE - serrure électronique, serrure à code ou verrouillage par carte
8. Base - mélaminé 18 mm, chants ABS
9. Vérins de réglage 27 mm - mise à niveau depuis l'intérieur du meuble, course de 5 mm
10. Indications - la possibilité de choisir la couleur de chaque portes impose d'indiquer les coloris retenus
11. Structure en métal - finition peinture poudre époxy, profil 30x30 mm

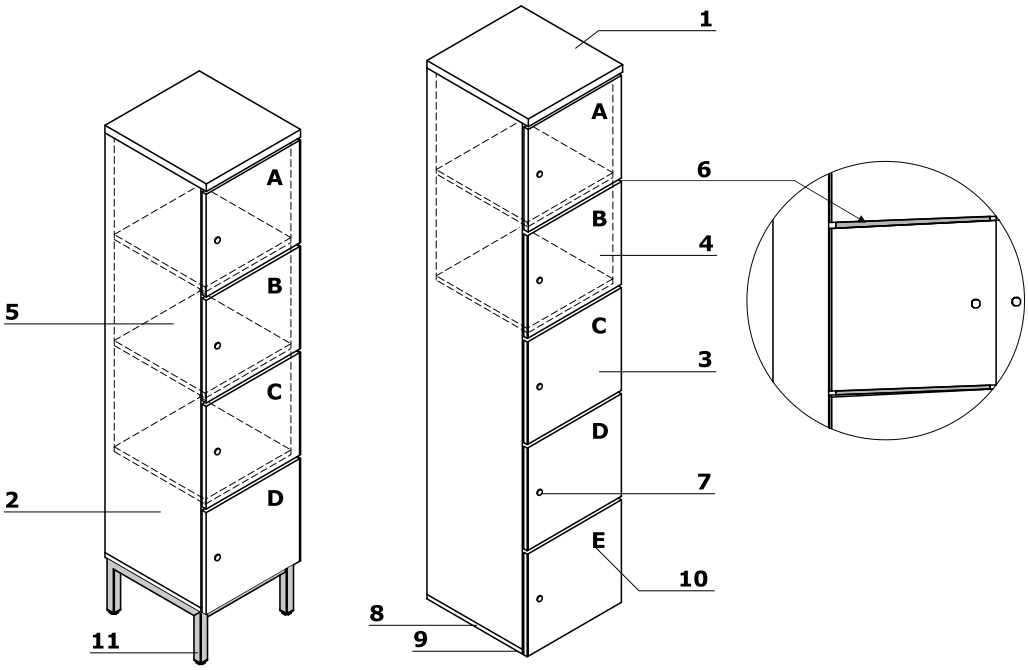

Serrures pour les casiers (mm)

1

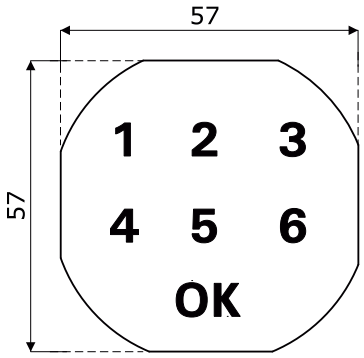

2

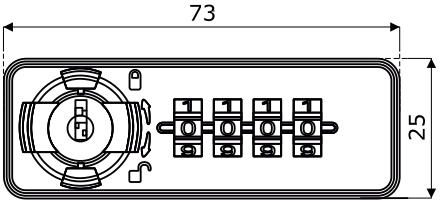

3

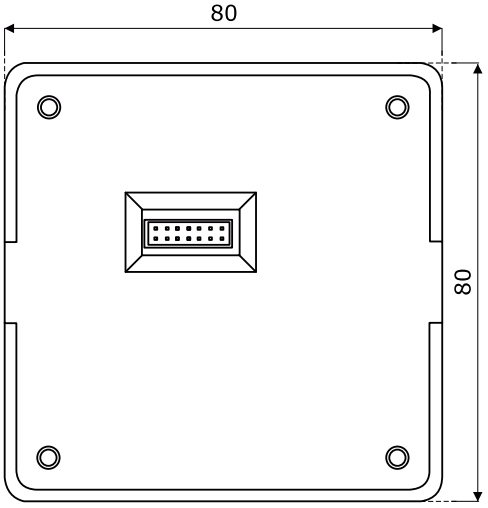

1. Serrure électronique :

- haut niveau de sécurité :
  - code digital utilisateur de 4 à 15 chiffres
  - alarme - après 4 tentatives infructueuses d'ouverture de la serrure
- serrure avec 2 modes :
  - Utilisateur permanent (bureau, école...);
  - Différents utilisateurs (dépôt, piscine, salle de sport...);
- serrure en plastique
- serrure avec un indicateur de batterie faible
- alimentée par une pile 3V CR 2032
- il est également possible de récupérer un code serrure oublié en cas d'urgence en utilisant la clé pass à acheter en tant que produit séparé

2. Serrure à code :

- serrure avec 2 modes :
  - Utilisateur permanent (bureau, école...);
  - Différents utilisateurs (dépôt, piscine, salle de sport...);
- Fonction de recherche de code
- Verrou simple 37 mm

3. Verrouillage par carte :

- livré avec cartes (2 pcs.) et manuel d'instructions
- plages de condition de fonctionnement : températures de - 15 ° C à + 65 ° C ; humidité 10% à 90%
- fermer / ouvrir : la serrure nécessite de présenter une carte à proximité
- haut niveau de sécurité - une mauvaise carte présentée à cinq reprises, entraîne le bloquage du verrou pendant 5 minutes
- la serrure est adaptée à différents types d'utilisateurs (consigne, piscine, clubs de fitness)
- paramètres optionnnels :
  - alarme porte ouverte et alarme de déverrouillage automatique lorsque le temps est écoulé
  - possibilité de bloquer la carte sur la commande d'une seule serrure
  - configuration d'une période de validité de la carte - la carte est automatiquement désactivée à l'expiration du délai

Rangement Locker *

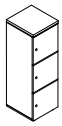

LOK03
402 / 432 / 1228
25 kg

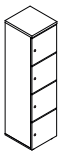

LOK04
400 / 432 / 1610
44.1 kg

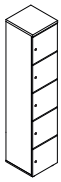

LOK05
400 / 432 / 2010
49.5 kg

MSR1
100 / 100 / 20
0.1 kg

MSR2
100 / 100 / 20
0.1 kg

MSR3
100 / 100 / 20
0.1 kg

MSR4
100 / 100 / 20
0.1 kg

Structure en métal *

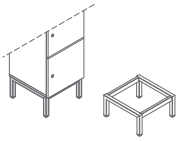

PM01
400 / 400 / 200
4 kg

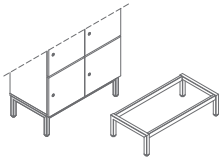

PM02
800 / 400 / 200
5 kg

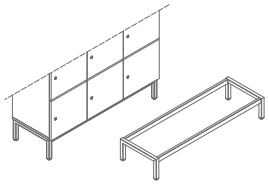

PM03
1200 / 400 / 200
6 kg

Penier en feutre *

KF01
240 / 340 / 290
0.6 kg

* Dimensions exprimées en millimètre : Largeur x Profondeur x Hauteur

Top, base

08 Noir

26 Aluminium satiné

31 Chêne canadien

39 Bouleau clair

64 Cacao

67 Blanc pastel

154 Anthracite

171 Noyer foncé

167 Chêne gris

168 Chêne naturel

169 Chêne miel

170 Acacia

174 Beige mat

Corps

26 Aluminium satiné

67 Blanc pastel

154 Anthracite

08 Noir

Façade

08 Noir

26 Aluminium satiné

31 Chêne canadien

39 Bouleau clair

64 Cacao

67 Blanc pastel

154 Anthracite

171 Noyer foncé

167 Chêne gris

168 Chêne naturel

169 Chêne miel

170 Acacia

148 Gris brillant

101 Noir brillant

155 Anthracite brillant

73 Blanc brillant

174 Beige mat

175 Truffle mat

176 Rouge mat

177 Gris mat RAL7042

178 Avocat mat

179 Vert bouteille mat

180 Bleu de prusse mat

184 Bleu mat

Structure en métal

M009 Aluminium semi-mat RAL9006

M015 Blanc semi-mat RAL9010

M026 Olive semi-mat RAL6013

M027 Bleu semi-mat RAL5003

M028 Orange brique semi-mat RAL0404040

M029 Jaune semi-mat RAL0807060

M030 Beige semi-mat RAL0608005

M115 Noir semi-mat RAL9005

M154 Anthracite semi-mat RAL7043